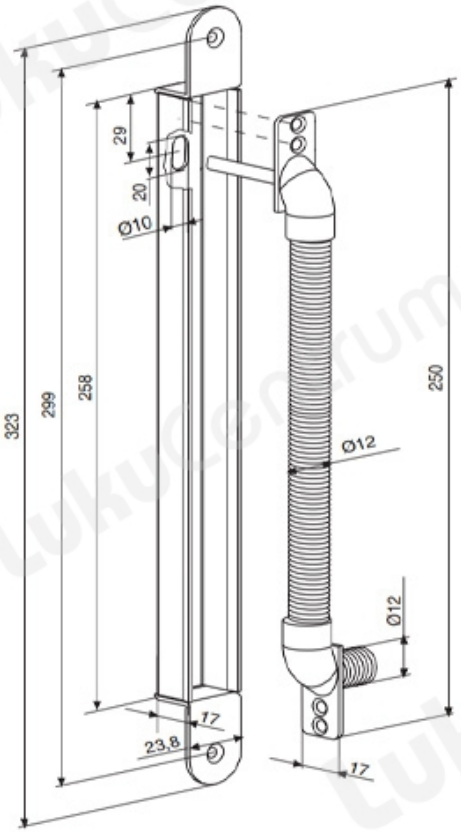TOOTENIMETUS	SOODUS	HIND
Ð?Ð°Ð±ÐµÐ»ÐµÐ¿Ñ?Ð¾Ñ Ð¾Ð´ ABLOY EA280 (323 Ð¼Ð¼)		30.83 ?