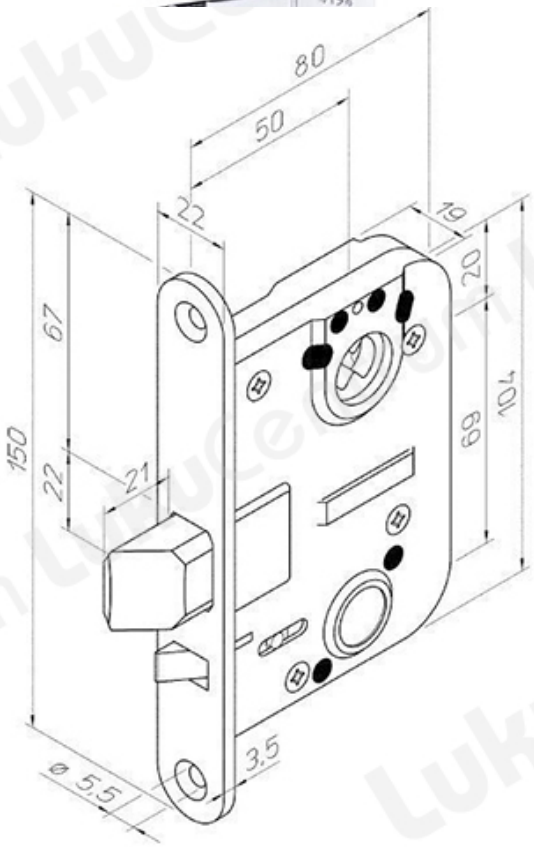TOOTENIMETUS	SOODUS	HIND
Ð?Ð¾Ñ?Ð¿Ñ?Ñ• Ð·Ð°Ð¼Ð°Ð° ABLOY 4194 Fe/ZL (Ð»ÐµÐ²Ð°Ñ•)	82.98 ?	94.83 ?
Ð?Ð¾Ñ?Ð¿Ñ?Ñ• Ð·Ð°Ð¼Ð°Ð° ABLOY 4194 Fe/ZL (Ð»ÐµÐ²Ð°Ñ•)	82.98 ?	94.83 ?