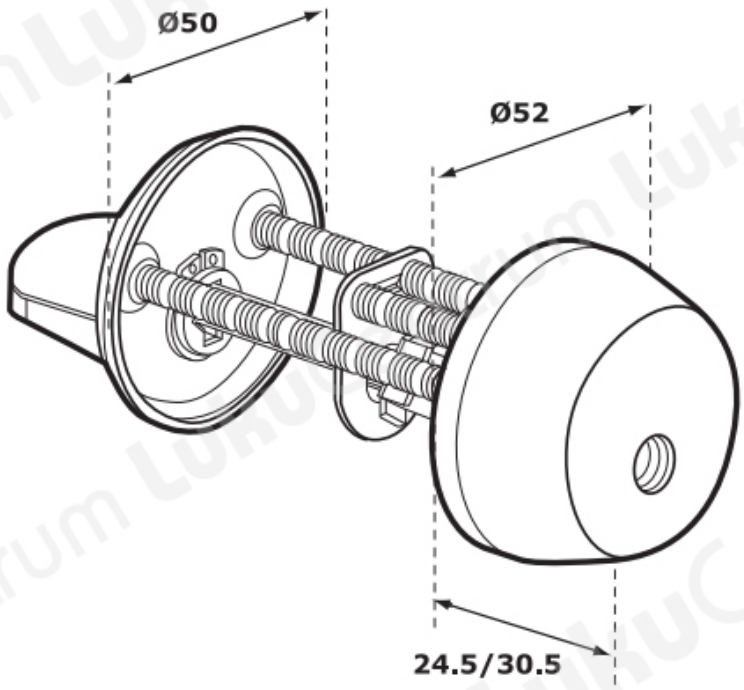TOOTENIMETUS	SOODUS	HIND
Đ¦Đ¸Đ»Đ¸Đ½Đ´Ñ? ABLOY CY001C Classic CR (Đ±Đ»ĐµÑ•Ñ?Ñ•Ñ?Đ¸Đ¹ Ñ Ñ?Đ¾Đ¼, c 3 ĐºĐ»Ñ?Ñ?Đ°Đ¼Đ¸)		158.87 ?
Đ¦Đ¸Đ»Đ¸Đ½Đ´Ñ? ABLOY CY001C Classic CR (Đ±Đ»ĐµÑ•Ñ?Ñ•Ñ?Đ¸Đ¹ Ñ Ñ?Đ¾Đ¼, Đ±ĐµĐ· ĐºĐ»Ñ?Ñ?ĐµĐ¹)		143.06 ?
Đ¦Đ¸Đ»Đ¸Đ½Đ´Ñ? ABLOY CY001C Classic HCR (Đ¼Đ°Ñ?Đ¾Đ²Ñ?Đ¹ Ñ Ñ?Đ¾Đ¼, c 3 ĐºĐ»Ñ?Ñ?Đ°Đ¼Đ¸)		174.81 ?
Đ¦Đ¸Đ»Đ¸Đ½Đ´Ñ? ABLOY CY001C Classic HCR (Đ¼Đ°Ñ?Đ¾Đ²Ñ?Đ¹ Ñ Ñ?Đ¾Đ¼, Đ±ĐµĐ· ĐºĐ»Ñ?Ñ?ĐµĐ¹)		157.36 ?
Đ¦Đ¸Đ»Đ¸Đ½Đ´Ñ? ABLOY CY001C Classic Ms/KiLa (Đ¿Đ¾Đ»Đ¸Ñ?Đ¾Đ²Đ°Đ½Đ½Đ°Ñ• Đ»Đ°Ñ?Ñ?Đ½Ñ?, c 3 ĐºĐ»Ñ?Ñ?Đ°Đ¼Đ¸)		190.70 ?
Đ¦Đ¸Đ»Đ¸Đ½Đ´Ñ? ABLOY CY001C Classic Ms/KiLa (Đ¿Đ¾Đ»Đ¸Ñ?Đ¾Đ²Đ°Đ½Đ½Đ°Ñ• Đ»Đ°Ñ?Ñ?Đ½Ñ?, Đ±ĐµĐ· ĐºĐ»Ñ?Ñ?ĐµĐ¹)		176.88 ?
Đ¦Đ¸Đ»Đ¸Đ½Đ´Ñ? ABLOY CY001C Classic MS/HaLa (Đ¼Đ°Ñ?Đ¾Đ²Đ°Ñ• Đ»Đ°Ñ?Ñ?Đ½Ñ?, c 3 ĐºĐ»Ñ?Ñ?Đ°Đ¼Đ¸)		190.70 ?
Đ¦Đ¸Đ»Đ¸Đ½Đ´Ñ? ABLOY CY001C Classic MS/HaLa (Đ¼Đ°Ñ?Đ¾Đ²Đ°Ñ• Đ»Đ°Ñ?Ñ?Đ½Ñ?, Đ±ĐµĐ· ĐºĐ»Ñ?Ñ?ĐµĐ¹)		176.88 ?
Đ¦Đ¸Đ»Đ¸Đ½Đ´Ñ? ABLOY CY001C Classic VAL (Đ±ĐµĐ»Ñ?Đ¹ RAL 9010, c 3 ĐºĐ»Ñ?Ñ?Đ°Đ¼Đ¸)		174.81 ?
Đ¦Đ¸Đ»Đ¸Đ½Đ´Ñ? ABLOY CY001C Classic NiHa (Đ¼Đ°Ñ?Đ¾Đ²Ñ?Đ¹ Đ½Đ¸ĐºĐµĐ»Ñ?, c 3 ĐºĐ»Ñ?Ñ?Đ°Đ¼Đ¸)		182.74 ?
Đ¦Đ¸Đ»Đ¸Đ½Đ´Ñ? ABLOY CY001C Classic NiHa (Đ¼Đ°Ñ?Đ¾Đ²Ñ?Đ¹ Đ½Đ¸ĐºĐµĐ»Ñ?, Đ±ĐµĐ· ĐºĐ»Ñ?Ñ?ĐµĐ¹)		164.52 ?