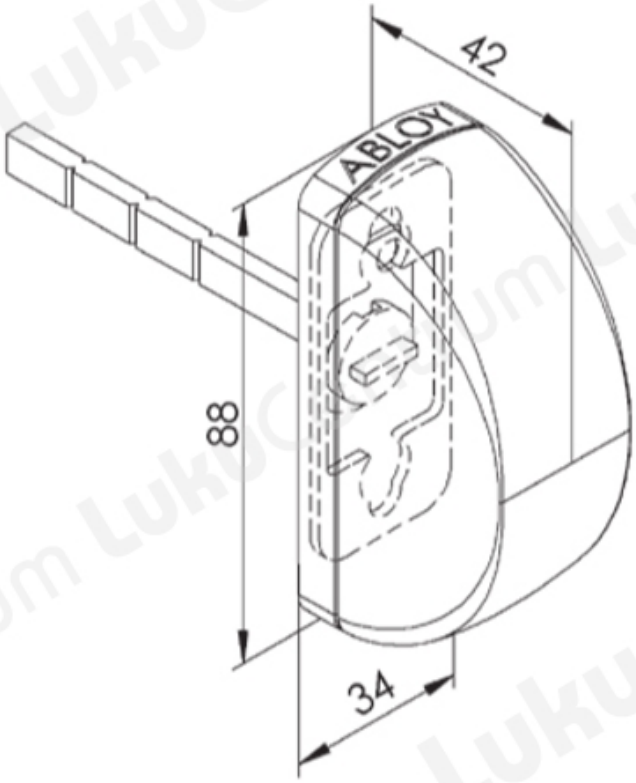TOOTENIMETUS	SOODUS	HIND
Ð?Ð°Ñ?Ð¸Ñ?Ð½Ð°Ñ• ÐºÑ?Ñ?Ñ?ÐºÐ° + Ð°ÐºÑ•ÐµÑ•Ñ•Ñ?Ð°Ñ?Ñ? ABLOY CH019		55.12 ?