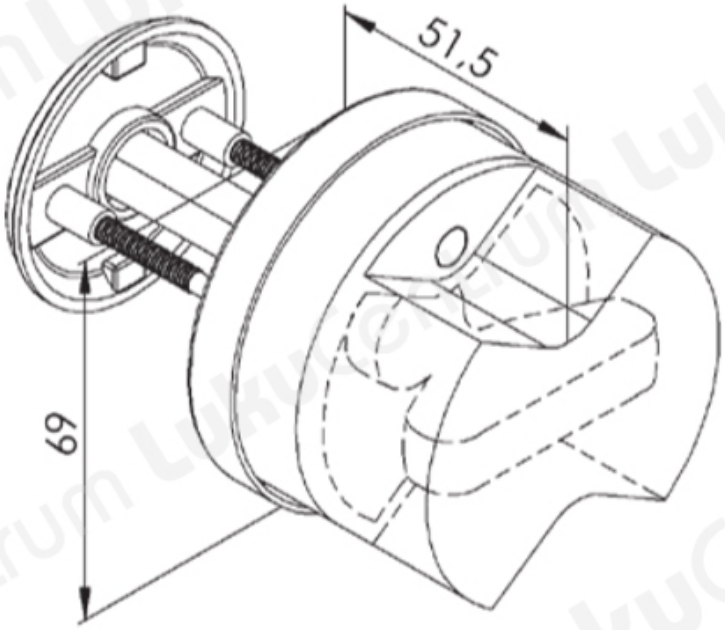TOOTENIMETUS	SOODUS	HIND
Ð?Ð¾Ð²Ð¾Ñ?Ð¾Ñ?Ð½Ð°Ñ• ÐºÐ½Ð¾Ð¿ÐºÐ° ABLOY CH021		185.50 ?