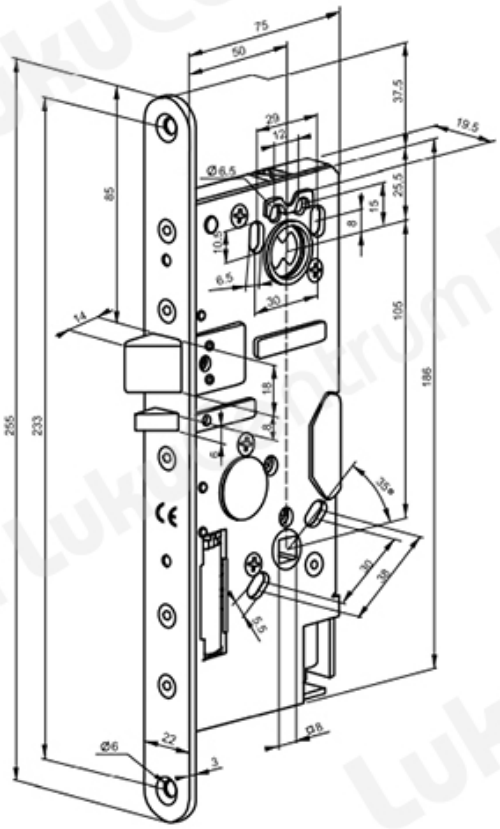TOOTENIMETUS	SOODUS	HIND
[illegible]		
Mootorlukk Abloy PE592/50 mm (kaablita ja vasturauata)		1322.88 ?