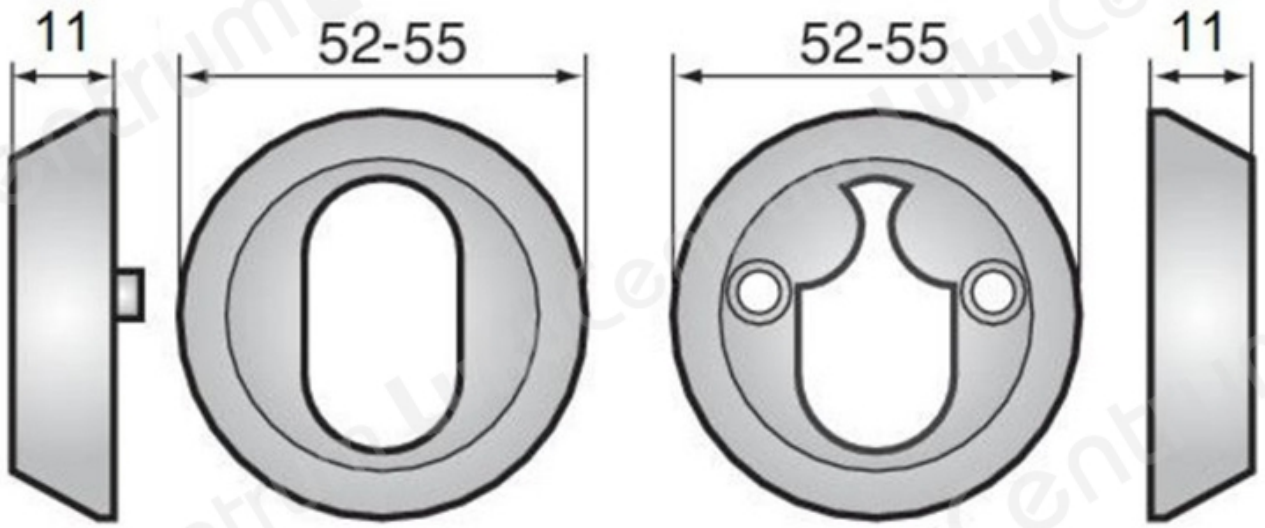TOOTENIMETUS	SOODUS	HIND
ÐºÐ¾Ð¼Ð¿Ð»ÐµÐºÑ? Ð½Ð°ÐºÐ»Ð°Ð´Ð¾Ð´ ASSA 18256 (Ð±Ð»ÐµÑ•Ñ?Ñ•Ñ?Ð¸Ð¹ Ñ Ñ?Ð¾Ð¼)	38.81 ?	48.51 ?
ÐºÐ¾Ð¼Ð¿Ð¿Ð»ÐµÐºÑ? Ð½Ð°ÐºÐ»Ð°Ð´Ð¾Ð´ ASSA 18256 (Ð¼Ð°Ñ?Ð¾Ð²Ñ?Ð¹ Ñ Ñ?Ð¾Ð¼)	43.68 ?	54.60 ?
ÐºÐ¾Ð¼Ð¿Ð¿Ð»ÐµÐºÑ? Ð½Ð°ÐºÐ»Ð°Ð´Ð¾Ð´ ASSA 18256 (Ð¿Ð¾Ð»Ð¸Ñ?Ð¾Ð²Ð°Ð½Ð½Ð°Ñ• Ð»Ð°Ñ?Ñ?Ð½Ñ?)	47.02 ?	58.78 ?
ÐºÐ¾Ð¼Ð¿Ð¿Ð»ÐµÐºÑ? Ð½Ð°ÐºÐ»Ð°Ð´Ð¾Ð´ ASSA 18256 (Ð¼Ð°Ñ?Ð¾Ð²Ð°Ñ• Ð»Ð°Ñ?Ñ?Ð½Ñ?)	43.68 ?	54.60 ?
ÐºÐ¾Ð¼Ð¿Ð¿Ð»ÐµÐºÑ? Ð½Ð°ÐºÐ»Ð°Ð´Ð¾Ð´ ASSA 18256 (Ñ?Ñ?Ñ?Ð½Ñ?Ð¹/mirus)	47.02 ?	58.78 ?