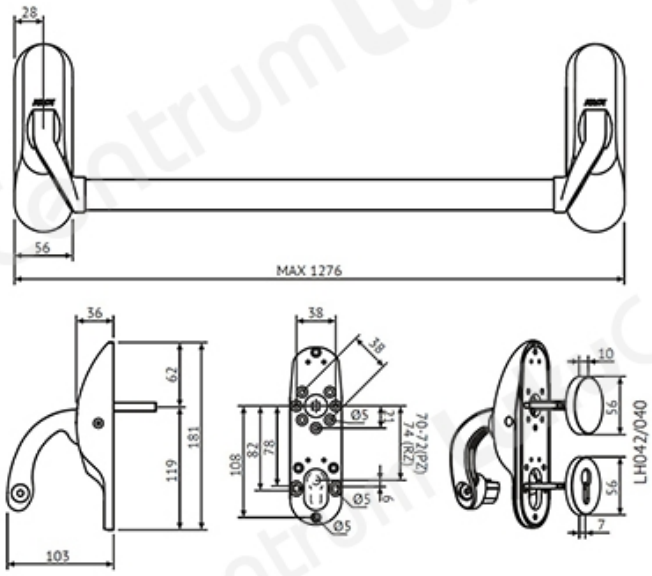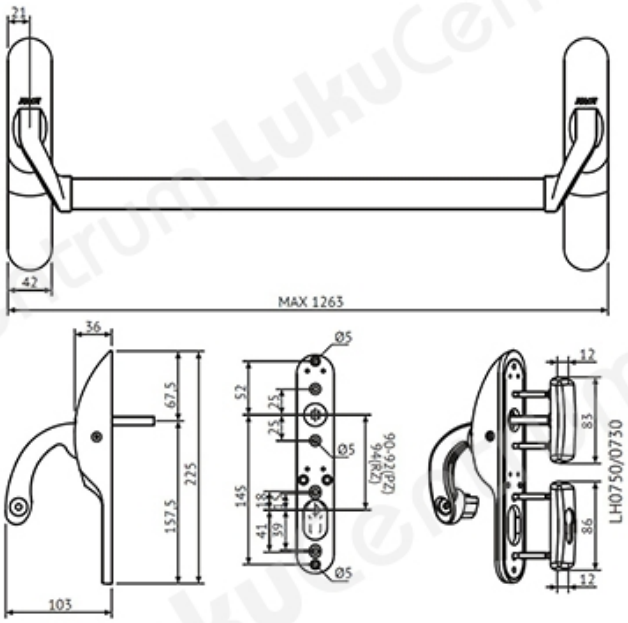TOOTENIMETUS	SOODUS	HIND
Đ?Đ°Đ½Đ¸Đº Đ±Đ°Ñ?Ñ? ABLOY PBE011 (ĐºÑ?Đ°Ñ?ĐµĐ½Đ½Ñ?Đ¹ Đ°Đ»Ñ?Đ¼Đ¸Đ½Đ¸Đ¹)		676.03 ?
Đ?Đ°Đ½Đ¸Đº Đ±Đ°Ñ?Ñ? ABLOY PBE011 (Đ¾ĐºÑ?Đ°Ñ?ĐµĐ½ Đ² Ñ•ĐµÑ?Ñ?Đ¹ Ñ?Đ²ĐµÑ?, Đ¿Đ¾Đ´ ĐµĐ²Ñ?Đ¾Đ·Đ°Đ¼Đ¾Đº)		675.76 ?
Đ?ĐºĐ½Đ¸Đº Đ±Đ°Ñ?Ñ? ABLOY PBE011 (Đ¼Đ°Ñ?Đ¾Đ²Ñ?Đ¹ Đ½Đ¸ĐºĐµĐ»Ñ?)		691.51 ?