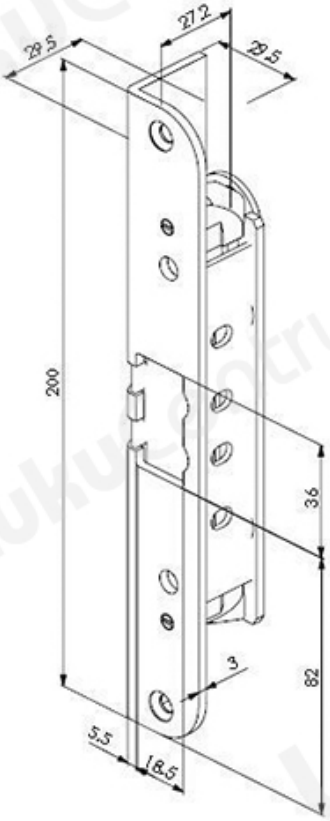TOOTENIMETUS	SOODUS	HIND
Сопрягающая планка [illegible] Ð?Ð°Ð¼Ð¾Ñ•Ð½Ð¯Ð¯ ÐºÐ¾Ð½Ñ•Ð¾Ð»Ð¬ (Ð²Ð¸Ð½Ñ?Ð°Ð¼Ð¸)	29.65 ?	29.65 ?